CODICE	DESCRIZIONE	DESCRIPTION	POS.	GR.
K260009587A	BASE	BASIS	1	
279306A	RUOTA A FORCELLA MOD.DF DIAM.30	WHEEL DIAMETER 30 MM	2	
K190000500A	TAPPO SCARICO ACQUA	DRAINING DISCHARGE CAP	3	
K070024396A	PIASTRA FISSAGGIO MOTORE SCARICO CONDENSA	DRAINING MOTOR FIXING PLATE	4	
J060003900B	MOTORE SCARICO CONDENSA PIU	DRAINING MOTOR	5	
K070024496A	GIRANTE PIU	WATER PUMP RUNNER	6	
276058A	SENSORE ELETTR. LIVELLO ACP-08-B	ELECTRICAL SENSOR	7	
K070047950A	COPERCHIO TANICA	WATER TANK COVER	8	
K260009700A	CONVOGLIATORE EPS CON UGELLO	EPS CONVEYOR WITH NOZZLE	9	
K260009600A	CONVOGLIATORE EPS MOTORE	EPS MOTOR CONVEYOR	10	
K070024696A	VENTOLA CENTRIFUGA D.200 PIU	CENTRIFUGAL FAN D.200	11	
J060005700A	MOTORE VENTOLA COND.YDK30-4T-8	CONDENSER FAN MOTOR	12	
K070047850A	STAFFA SUPPORTO MOTORE	MOTOR MOUNT BRACKET	13	
J060002000A	MOTORE RPG18-7	MOTOR RPG18-7	14	
K060006800A	VENTOLA TANGENZIALE	TANGENTIAL FAN D.135X264	15	
K260009800A	CONVOGLIATORE EPS INFERIORE	EPS LOWER CONVEYOR	16	
K260009900A	CONVOGLIATORE EPS SUPERIORE	EPS UPPER CONVEYOR	17	
279391A	SUPPORTO ELASTICO VENTOLA(03S0038)	FAN ELASTIC MOUNT	18	
279392A	CUSCINETTO IN TEFLON(ELY 03S0039)	TEFLON BEARING	19	
K070048150A	STAFFA MOTORE EVAPORANTE	EVAPORATOR MOTOR MOUNT	20	
276532B	CONDENSATORE MF1,5 CODOLO-FAST.DOPP	MF1,5 CAPACITOR	22	
K160005000B	CABLAGGIO CONDENSATORE	CAPACITOR WIRING	23	
277774A	SCHEDA ELETTETTR.DC NANO SILENT	ELECTRONIC BOARD	24	
G0668A	GR.VASCHETTA INTERMEDIA	INTERMEDIATE WATER CONTAINER GROUP	25	
RD0076	CONDENSATORE 25UF	CAPACITOR. 25UF	26	
275977A	CONDENSATORE MF 3,15 CODOLO-FAST.DOPPIO	CAPACITOR 3,15 mF DOUBLE FASTON	27	
598864A71	GR TUBO FLESSIBILE ISSIMO	AIR OUTLET PIPE ASSEMBLY	28	
K070025093A	CONVOGLIATORE FINESTRA PIU	WINDOWS CONVEYOR	29	
281727A75	FLANGIA PER TUBO(KOSTIL TRASP)FRRID	TRANSPARENT FLANGE FOR PIPE	30	
281726A75	TAPPO FLANGIA(KOSTIL TRASP.)FRRIDO	TRANSPARENT FLANGE CAP	31	
592501A90	GR VENTOSA BLOCCA FINES.CLIM.FRRIDO	SUCTION CUP AND CORD ASSEMBLY	32	
K070048750B	COFANO	FRONT PLASTIC PART	33	
K070048250A	PANNELLO COMANDI	CONTROL PANEL	37	
G0671A	GR.GRIGLIA	GRILL GROUP	38	
K070051550A	RETRO CON FORO	REAR WITH HOLE	39	
K260010050A	FILTRO	FILTER	40	
K070048395A	VETRINO DISPLAY	LCD GLASS	41	
K160021400A	CAVO ALIMENTAZIONE	POWER CABLE	44	
276210A	MORSETTIERA 3 POLI PA27	ELETTROGIBI 3 POLES PA27 TERMINAL B	45	
279386B	FISSACAVO PIATTO INT.18 MM	FLAT CABLE FASTENER I.D.18 MM	46	
K160021300A	CABLAGGIO GENERALE	WIRING ASSEMBLY	47	
K170091500A	ETICHETTA PANNELLO COMANDI	CONTROL PANEL LABEL	49	
K200005000B	TELECOMANDO	REMOTE CONTROLLER	50	
277765A	SCHEDA COMANDI	CONTROL BOARD	51	
K210023600A	CABLAGGIO SONDA CONDENSA	WATER PROBE WIRING	52	
277801A	COMPRESSORE ASN76V1UZZ	COMPRESSOR ASN76V1UZZ	53	
277757A	SENSORE DI TEMPERATURA	TEMPERATURE SENSOR	54	
RD0083	BATTERIA EVAPORATNE	EVAPORATOR HEAT EXCHANGER	55	
RD0077	TUBO PREMENTE	DISCHARGE PIPE	56	
RD0078	TUBO ASPIRANTE	SUCTION PIPE	57	
RD0079	TUBO USCITA EVAPORATORE	EVAPORATOR OUTLET PIPE	58	
RD0081	TUBO USCITA CONDENSANTE+ CAPILLARE	CONDENSER OUTLET PIPE + CAPILLARY	59	
RD0080	TUBO INGRESSO CONDENSANTE	CONDENSER INLET PIPE 2 ROWS	60	
RD0082	TUBO INGRESSO EVAPORANTE	EVAPORATOR INLET PIPE	61	
RD0084	BATTERIA CONDENSANTE	CONDENSER HEAT EXCHANGER	62	
K070048950A	GRIGLIA POSTERIORE	REAR GRILL	63	
K260010700A	COIBENTANTE GRIGLIA EPS	EPS GRILL INSULATOR	64	
K210027700A	INTERRUTTORE ON-OFF	ON-OFF SWITCH	65	
K070035400A	FILTRO CARBONI ATTIVI	ACTIVE CARBON FILTER	67	
K070038100A	FILTRO HEPA	HEPA FILTER	68	
K070038200A	FILTRO FOTOCATALITICO	PHOTOCATALYTIC FILTER	69	
K070048550A	ALETTA	FIN	70	
K070048650A	ALETTA CON MANIGLIA	FIN WITH HANDLE	71	
K070039350A	RIMANDO FLAP	FLAP INTERMEDIATE CONTROL	72	

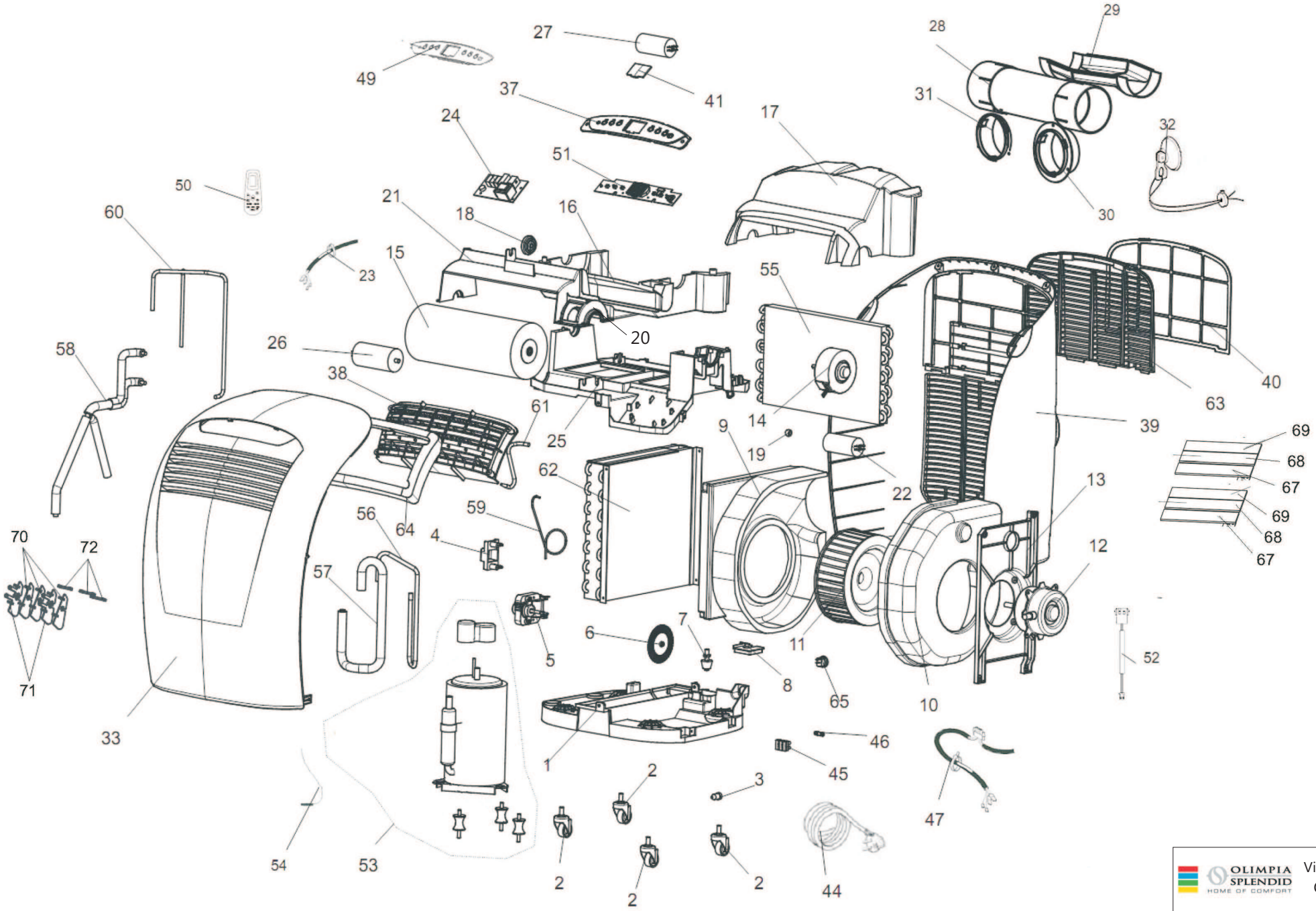

OLIMPIA SPLENDID
HOME OF COMFORT

Via Industriale 1/3
Cellatica (BS.)

DOLCECLIMA NANO
SILENT N

Agg. Febbraio 2017 - RIF: 195.00